KM 7373 FL
À induction, indép. de la cuisinière
800 mm | Zones de cuisson individuelles et zone de cuisson flexible



- Sélection rapide par rangée de chiffres : ComfortSelect
- Quatre zones de cuisson dont une zone de cuisson Flex
- En largeur 800 mm pour une installation affleurante ou en saillie
- Communication avec la hotte aspirante – fonction auto Con@ctivity
- Utilisation de grands récipients grâce aux zones de cuisson Flex

Numéro EAN: 4002516732969 / Numéro de matériel: 12399970 /
Ancien Numéro de matériel: 26737370CH

Informations générales	
Référence du modèle	KM 7373 FL
Numéro de matériel du fabricant	12399970
Numéro EAN	4002516732969
Catégorie marketing	Silver
Type de chauffage	
Type de chauffage	Induction
Modèle	
Indépendant de la cuisinière	•
Design	
Encastrement à fleur de plan	•
Surface vitrocéramique élégante	•
Couleur de la vitrocéramique	Noir
Encastrement avec cadre	•
Équipement zones de cuisson	
Nombre de zones de cuisson	4
Nombre d'espaces de cuisson	1
Nombre maximal de batteries de cuisine	4
Zones de cuisson PowerFlex	
Nombre	2
Type	Zone de cuisson Flex
Diamètre en mm	Ø 110-210
Puissance en W	2100
Booster en W	3000
Première zone/zone de cuisson	
Position	avant gauche
Type	Anneau à double circuit
Dimensions en mm	Ø 110-220
Puissance Booster max. en W	3000
Puissance max. en W	2300
Deuxième zone/zone de cuisson	
Position	arrière gauche
Type	Anneau à double circuit
Dimensions en mm	Ø 90-160
Puissance Booster max. en W	1850
Puissance max. en W	1350
Troisième zone/zone de cuisson	
Position	droite
Type	Zone de cuisson Flex
Dimensions en mm	210x400
Puissance Booster max. en W	3650
Puissance max. en W	3000
Quatrième zone/zone de cuisson	
Position	avant droite
Confort d'utilisation	
Commande par touches sensitives	ComfortSelect
Miele@home	•
Con@ctivity	•

KM 7373 FL
À induction, indép. de la cuisinière
800 mm | Zones de cuisson individuelles et zone de cuisson flexible



Numéro EAN: 4002516732969 / Numéro de matériel: 12399970 /
Ancien Numéro de matériel: 26737370CH

Détection des casseroles / de la taille des casseroles	•
Couleur d'affichage	Jaune
Début de cuisson automatique	•
Détection permanente des casseroles	•
Maintien au chaud	•
Fonction Stop & Go	•
Fonction Recall	•
Fonction Minuterie	•
Arrêt automatique	•
Possibilité de réglages individuels (par ex. signaux sonores)	•
Smart Extras	
Notifications push	•
Recettes	•
Smart Extras	
Intégration Smart Home	•
Efficacité	
Utilisation de la chaleur résiduelle	•
Consommation en mode arrêt en W	0,5
Consommation en mode veille en W	0,8
Consommation en mode veille avec maintien de la connexion au réseau en W	2,0
Durée avant passage automatique en mode arrêt en min	10
Durée avant passage automatique en mode veille en min	10
Durée avant passage automatique en mode veille avec maintien de la connexion au réseau en min	10
Confort d'entretien	
Vitrocéramique facile à nettoyer	•
Sécurité	
Arrêt de sécurité	•
Fonction de verrouillage	•
Verrouillage de la mise en marche	•
Ventilateur de refroidissement intégré	•
Sécurité anti-surchauffe	•
Indicateur de chaleur résiduelle	•
Caractéristiques techniques	
Dimensions en mm (largeur)	800
Dimensions en mm (hauteur)	53
Dimensions en mm (profondeur)	520
Dimensions de découpe en mm (largeur) pour encastrement à plat	750 mm - 780 mm
Dimensions de découpe en mm (profondeur) pour encastrement à plat	490 mm - 500 mm
Dimensions de découpe intérieures en mm (largeur) pour encastrement à fleur de plan	780
Hauteur d'encastrement avec boîtier de raccordement en mm	53
Dimensions de découpe intérieures en mm (profondeur) pour encastrement à fleur de plan	500
Poids en kg	11

KM 7373 FL
À induction, indép. de la cuisinière
800 mm | Zones de cuisson individuelles et zone de cuisson flexible



Numéro EAN: 4002516732969 / Numéro de matériel: 12399970 /
Ancien Numéro de matériel: 26737370CH

Dimensions de découpe extérieures en mm (largeur) pour encastrement à fleur de plan	804
Dimensions de découpe extérieures en mm (profondeur) pour encastrement à fleur de plan	524
Puissance de raccordement totale en kW	7,30
Longueur du câble d'alimentation électrique en m	1,4
Tension en V	230
Fréquence en Hz	50 - 60
Accessoires fournis	
Câble d'alimentation	•

KM 7373 FL
À induction, indép. de la cuisinière
800 mm | Zones de cuisson individuelles et zone de cuisson flexible

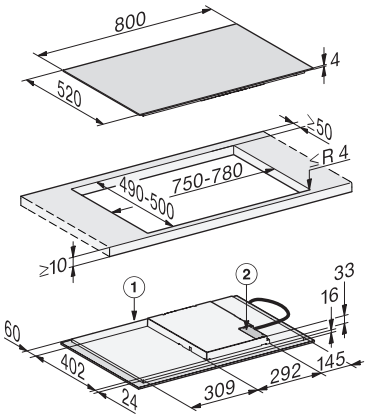

KM7373FL, KM7372FL surface-mounted (*Fußnote) (Installation drawing)

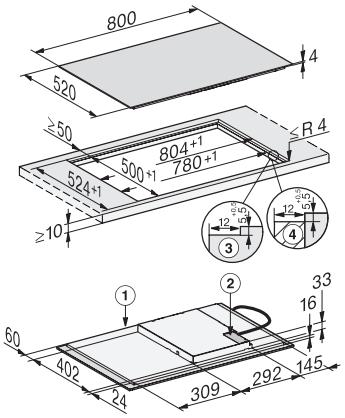

KM7373FL, KM7372FL flush (*Fußnote) (Installation drawing)